Rozvodnice ESG ST, ESG STN
INCOBEX

Rozvodnice prázdné, typově nebo zakázkově osazené.
Skříně pro plynové přípojky.

Elektroměrové rozvaděče
dle připojovacích podmínek ČEZ a E.ON.

Rozvodnice ST a STN jsou sestaveny z prvků z termosetového SMC.

Základní parametry a normy, které splňují rozvodnice ST a STN

Jmenovité izolační napětí - 500V
Jmenovitý proud - 630A
Stupně ochrany - IP 44, IK 10
Třída ochrany - II
Barva - RAL 7035
Kategorie hořlavosti - FH2-25 (HB-40)
Odolnost vůči vysokým teplotám - 960oC
Odolnost vůči povětrnostním vlivům - UV zkouška
Rozměrové tolerance články - ± 5 mm

Všechny výrobky Incobex byly testovány certfikačním orgánem BBJ-SEP
v souladu s normou EN a harmonizované se směrnicí EU 2006/95 / EC:

EN 61439-1; EN 61439-2; EN 61439-5;
BS EN 62208; EN 60529; BS EN 62262; BS-E 05163

Elektroměrové rozvaděče dle připojovacích podmínek ČEZ a E.ON

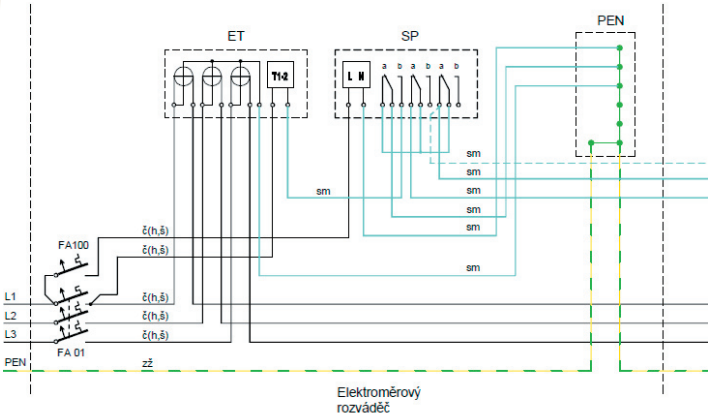

Podpora pro projektanty, projektové moduly

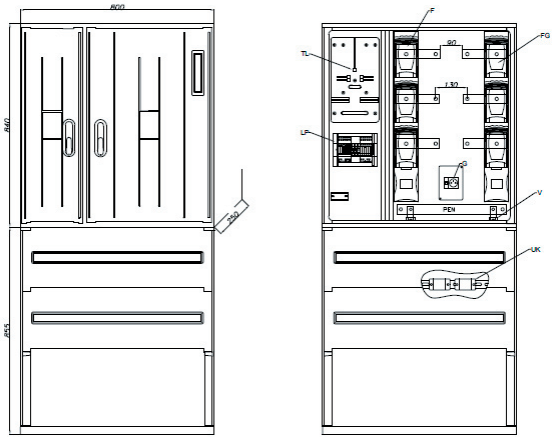

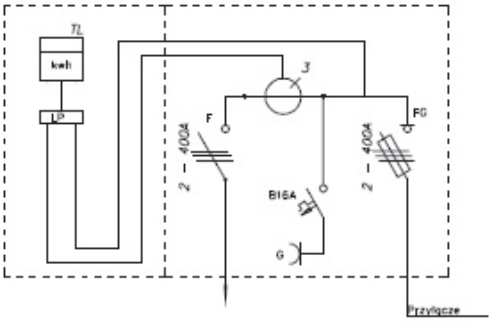

Preferenční osazení odpínači a komponenty Apator

ViD ELSTROEM s.r.o.
č.p. 69
582 91 Nová Ves u Světlé
vid@vid-el.cz
www.vid-el.cz